Model No.UH006G 600MM CORDLESS HEDGE TRIMMER

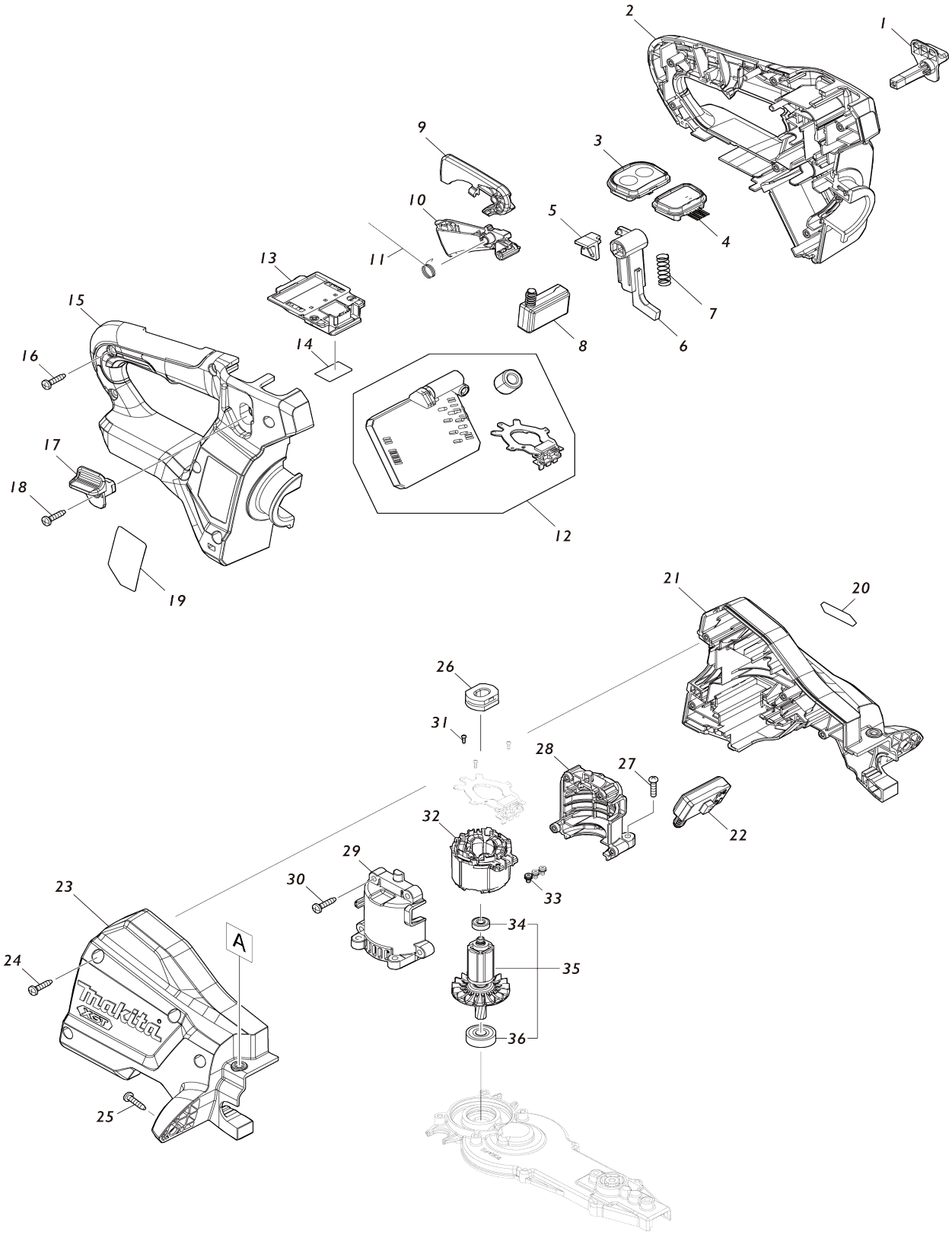

Model No.UH006G 600MM CORDLESS HEDGE TRIMMER

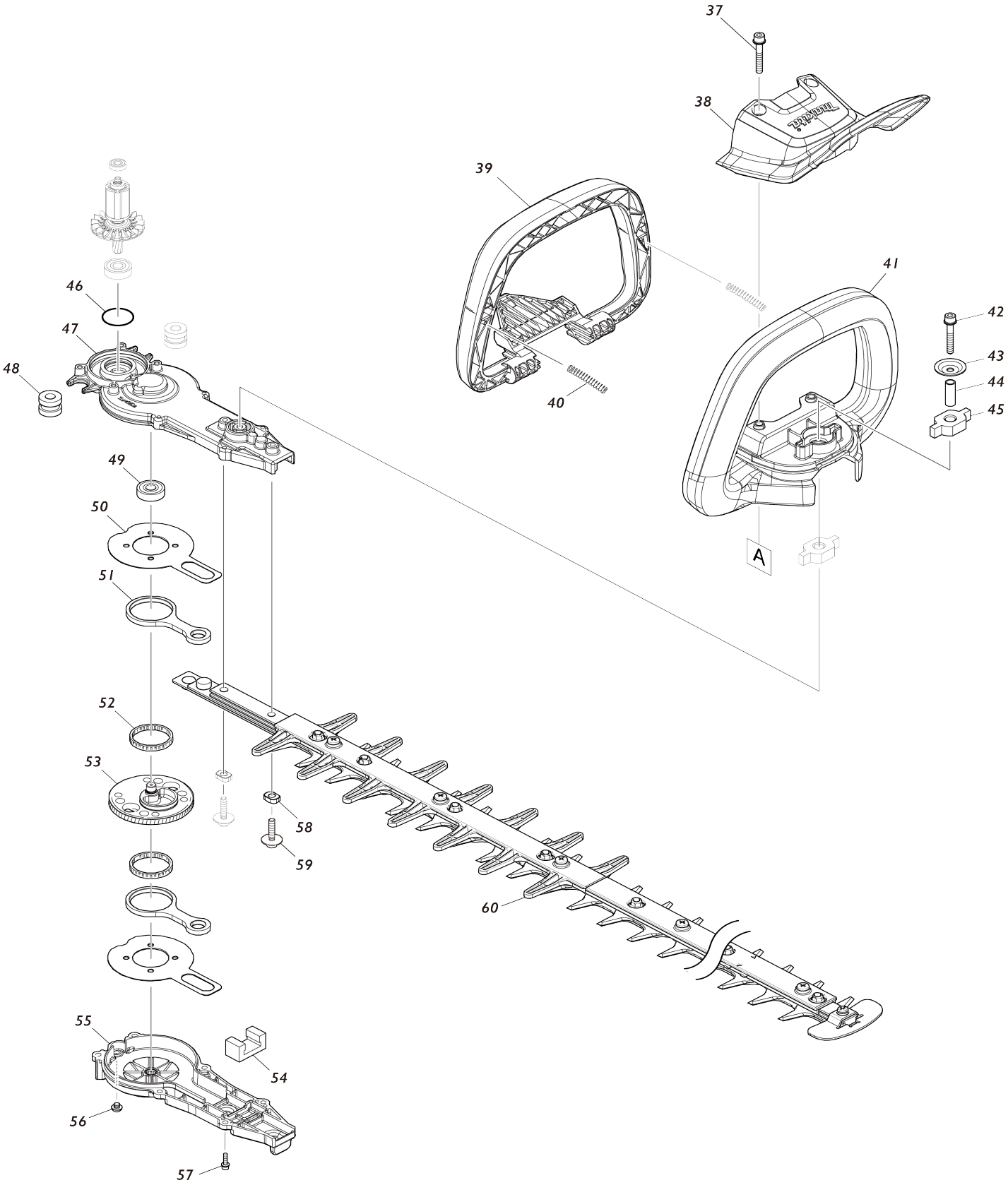

Model No.UH006G 600MM CORDLESS HEDGE TRIMMER

รหัสไอเต็ม	รหัสชิ้นส่วน	คำอธิบาย	ความสามารถในการเปลี่ยน	จำนวน	ใหม่ / เก่า	ลดราคา (THB)	ราคาซื้อ(THB)	หมายเหตุ 1	หมายเหตุ 2
001	458406-0	คันบังคับตัวล็อค L		1					
002	183T66-6	ชุดมือจับ		1	*				
C10	263005-3	สลักยาง 6		2	*				
C20	8034N8-3	ฉลากคำเตือน		1	*				
002		INC. 15			*				
002-1	1830P7-4	Handle set	O	1	*				
C10	263005-3	สลักยาง 6		2	*				
C20	8074J9-5	Caution label		1	*				
002-1		INC. 15			*				
002-2	1830P7-4	Handle set	O	1					
C10	263005-3	สลักยาง 6		2					
C20	8074J9-5	Caution label		1					
002-2		INC. 15							
003	141D66-6	ชุดรวมวงจรสวิตช์ E		1					
C10	8034K3-2	ฉลากสวิตช์		1					
004	140W63-3	ชุดวงจรบ่งชี้		1					
005	458570-7	ตัวสไลด์		1					
006	458405-2	แขนตัวล็อค		1					
007	234204-4	สปริงกด 8		1					
008	651083-9	สวิตช์ C3XA-1PSPM		1					
009	458403-6	คันปลดล็อค		1					
010	413792-6	คันสวิตช์ R		1					
011	232454-5	สปริงดีด 10		1					
012	620E57-1	ตัวควบคุม		1	*				
012-1	620N08-8	ตัวควบคุม	<	1					
013	632P64-8	ยูนิตข้วต่อสาย		1					
014	811J28-1	ป้ายฉลากหมายเลขประจำเครื่อง UH006G		1					
015	183T66-6	ชุดมือจับ		1	*				
C10	263005-3	สลักยาง 6		2	*				
C20	8034N8-3	ฉลากคำเตือน		1	*				
015		INC. 2			*				
015-1	1830P7-4	Handle set	O	1	*				
C10	263005-3	สลักยาง 6		2	*				
C20	8074J9-5	Caution label		1	*				
015-1		INC. 2			*				
015-2	1830P7-4	Handle set	O	1					
C10	263005-3	สลักยาง 6		2					
C20	8074J9-5	Caution label		1					
015-2		INC. 2							
016	266326-2	สกรูเกลียวปล่อยหัวแฉก 4X18		6					
017	458407-8	คันบังคับตัวล็อค R		1					
018	266326-2	สกรูเกลียวปล่อยหัวแฉก 4X18		1					
019	811J22-3	ป้ายเนมเพลท UH006G		1					

020	8025F3-0	ฉลากโลโก้ XGT		1					
021	183S95-3	ชุดตัวเรือน		1					
C10	424344-8	ตัวซับแรงสั่นสะเทือน		4					
021		INC. 23							
022	651083-9	สวิตซ์ C3XA-1PSPM		1					
023	183S95-3	ชุดตัวเรือน		1					
C10	424344-8	ตัวซับแรงสั่นสะเทือน		4					
023		INC. 21							
024	266326-2	สกรูเกลียวปล่อยหัวแฉก 4X18		4					
025	266326-2	สกรูเกลียวปล่อยหัวแฉก 4X18		2					
026	422261-6	ปลอกสวมยาง		1					
027	911128-8	สกรูหัวกลมนูน M4X16 WR		4					
028	183S94-5	ชุดตัวเรือนมอเตอร์		1					
028		INC. 29							
029	183S94-5	ชุดตัวเรือนมอเตอร์		1					
029		INC. 28							
030	266326-2	สกรูเกลียวปล่อยหัวแฉก 4X18		4					
031	266490-9	สกรูเกลียวปล่อยหัวกลมนูน 2X6		3					
032	629A75-2	สเตเตอร์		1					
033	652069-6	สกรูหัวแบน M3X6		3					
034	211157-4	บอลแบริ่ง 695ZZ		1					
035	519695-3	ชุดประกอบโรเตอร์		1					
035		INC. 34,36							
036	210005-4	บอลแบริ่ง 608DDW		1					
037	265182-7	สกรูหัวกลมนูน M5X25		2					
038	458399-1	อุปกรณ์ป้องกัน		1					
039	458402-8	คันสวิตซ์ F		1					
040	233222-9	สปริงกด 5		2					
041	413791-8	กริปจับด้านหน้า E		1					
042	251476-6	สลักเกลียวหัวบ็อกซ์หกเหลี่ยม M5X35 WR		1	*				
042-1	265D13-4	สลักเกลียวหัวบ็อกซ์หกเหลี่ยม M5X35 WRM	O	1	*				
042-2	265E44-9	สลักเกลียวหัวบ็อกซ์หกเหลี่ยม M5X35 WRM	<	1					
043	253416-0	เครื่องล้างจาน 5		1					
044	257678-2	ปลอกสวม 6		1					
045	422260-8	ปลอกสวมยาง 8		2					
046	213961-7	โอริง 22		1					
047	141C50-5	ชุดรวมเสื้อเกียร์		1	*				
C10	263002-9	สลักยาง 4		1	*				
C20	424344-8	ตัวซับแรงสั่นสะเทือน		1	*				
047-1	141C50-5	ชุดรวมเสื้อเกียร์	O	1					
C10	263002-9	สลักยาง 4		1					
C20	424344-8	ตัวซับแรงสั่นสะเทือน		1					
048	422725-0	ปลอกสวมยาง 8		2					
049	211032-4	บอลแบริ่ง 608ZZ		1					
050	347361-0	แผ่นกดคลัตช์		2					
051	347662-6	ก้านสูบ		2					
052	2122298	315		2					

	-	รังลูกปืนเม็ดเข็ม							
053	141C49-0	ชุดรวมเฟืองเกียร์		1					
054	443159-4	ซีล		1					
055	141C46-6	ชุดรวมฝาครอบเสื้อเกียร์		1	*				
055-1	141H42-4	ชุดรวมฝาครอบเสื้อเกียร์	O	1					
056	266559-9	สลักเกลียวหัวบ็อกซ์หกเหลี่ยม M6X4		1					
057	922128-3	สลักเกลียวหัวบ็อกซ์หกเหลี่ยม M4X16 WR		6					
058	257859-8	ปลอกสวม 5		2					
059	265A89-3	สลักเกลียวหัวบ็อกซ์หกเหลี่ยม M5X25 WR		2					
060	191R55-5	ชุดใบเลื่อยตัด 600 R		1	*				
C10	199450-5	ชุดถังจารบี		1	*				
C20	413794-2	ทีป้องกัน R		1	*				
C30	413795-0	ตัวกัน 600R		1	*				
C40	915211-3	สกรูหัวแฉก M5X12		5	*				
060		INC, 58			*				
060-1	191R55-5	ชุดใบเลื่อยตัด 600 R	O	1					
C10	199450-5	ชุดถังจารบี		1					
C20	413794-2	ทีป้องกัน R		1					
C30	413795-0	ตัวกัน 600R		1					
C40	915211-3	สกรูหัวแฉก M5X12		5					
C50	347B07-0	ตัวจับกึ่งไม้		1					
C60	911208-0	สกรูหัวกลมนูน M5X10 WR		1	*				
C61	911208-0	สกรูหัวกลมนูน M5X10 WR	<	1					
C70	265C92-6	น็อตล็อคคอหกเหลี่ยม M5-8		7					
C80	257899-6	ปลอกสวม 5		7					
C85	253553-0	แหวนอีแปะ 5		7					
C90	265C91-8	สกรูหัวร่มแฉก M5X22		7					
060-1		INC, 58							
A01	412911-1	ฝาครอบใบมีด 600		1					
A02	195246-2	ชุดแว่นครอบตานิรภัย		1	*				
A04B	***DC40RA	DC40RA FAST CHARGER		1					
A04B		COMPO-PARTS							
A05B	191B32-1	ชุดแบตเตอรี BL4040		2					
A06B	412393-7	ฝาครอบแบตเตอรี		2					
F03	199450-5	ชุดถังจารบี		1					

กรุณาระบุรหัสชิ้นส่วนเมื่อสั่งซื้อ

พิมพ์วันที่ 09/06/2025