Model No.DTW300 CORDLESS IMPACT WRENCH

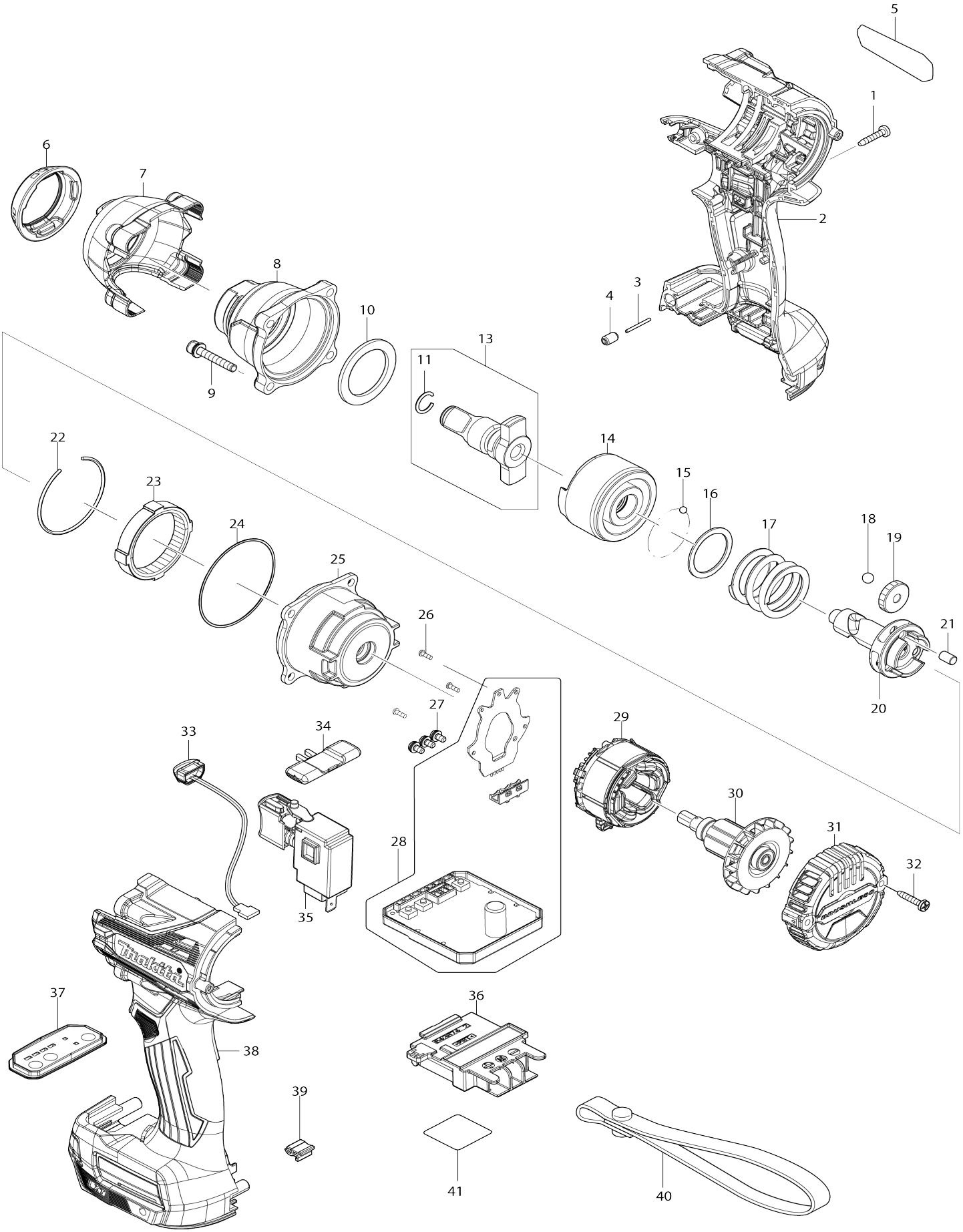

Model No.DTW300 CORDLESS IMPACT WRENCH

รหัสไอเต็ม	รหัสชิ้นส่วน	คำอธิบาย	ความสามารถในการเปลี่ยน	จำนวน	ใหม่ / เก่า	ลดราคา (THB)	ราคาซื้อ(THB)	หมายเหตุ 1	หมายเหตุ 2
001	266130-9	สกรูเกลียวปล่อยหัวแฉก 3X16		8					
002	183P27-2	ชุดตัวเรือน		1					
C10	263005-3	สลักยาง 6		2					
C20	252126-6	น็อตล็อคหกเหลี่ยม M4-7		2					
002		INC. 38							
003	268284-8	สลัก 1.5		1					
004	263036-2	สลักยาง 5		1					
005	857A18-6	ป้ายเนมเพลท DTW300		1					
006	422584-2	ทีกันกระแทก		1					
007	412556-5	ฝาครอบเคสหัวกระแทก		1					
008	140T36-8	ชุดรวมเคสหัวกระแทก		1	*				
008-1	1410F7-0	ชุดรวมเคสหัวกระแทก	O	1	*				
008-2	140T36-8	ชุดรวมเคสหัวกระแทก	O	1					
009	265472-8	สลักเกลียวหัวบ็อกซ์หกเหลี่ยม M4X25		4					
010	261154-0	แหวนรองไนล่อน 28		1					
011	231907-1	สปริงแหวน 10		1					
013	136223-5	ชุดชิ้นส่วนทั้ง E		1	*				
013		INC. 11			*				
013-1	136223-5	ชุดชิ้นส่วนทั้ง E	O	1	*				
013-1		INC. 11			*				
013-2	136223-5	ชุดชิ้นส่วนทั้ง E	O	1	*				
013-2		INC. 11			*				
013-3	137253-9	Anvil E assembly	<	1					
013-3		INC. 11							
014	327572-3	หัวกระแทก		1					
015	216001-0	ลูกปืนเม็ดกลม 3.5		24					
016	267175-0	แหวนอีแปะ 24		1					
017	232615-7	สปริงกด 25		1					
018	216011-7	ลูกปืนเม็ดกลม 5.6		2					
019	227338-0	เฟืองตรง 22		3					
020	327573-1	สปินเดิล		1					
021	268311-1	สลัก 5		3					
022	233910-8	สปริงแหวน 43		1					
023	227337-2	เฟืองวงแหวน 51		1					
024	213785-1	โอริง 49		1					
025	140T37-6	ชุดรวมเรือนเฟืองวงแหวน		1	*				
025-1	140T37-6	ชุดรวมเรือนเฟืองวงแหวน	O	1					
026	266490-9	สกรูเกลียวปล่อยหัวกลมบูน 2X6		3					
027	652069-6	สกรูหัวแบน M3X6		3					
028	620C64-2	ตัวควบคุม		1	*				
028-1	620R81-2	CONTROLLER	O	1					
029	629477-6	สเตเตอร์		1	*				
029-1	629A98-0	สเตเตอร์	O	1					
030	619626-3	โรเตอร์		1					

031	412555-7	ฝาหลัง		1					
032	266130-9	สกรูเกลียวปล่อยหัวแฉก 3X16		2					
033	620521-2	วงจรแอลอีดี		1					
034	455053-8	คันโยกสลับหน้าหลัง		1					
035	651443-5	สวิตซ์ C3JR-4B		1					
036	643874-2	ข้วต่อสาย		1					
037	140T43-1	ชุดรวมแผ่นสวิตซ์		1	*				
C10	8012S9-8	ฉลากสวิตซ์		1	*				
037-1	141Y82-4	ชุดรวมแผ่นสวิตซ์	O	1					
C10	8012S9-8	ฉลากสวิตซ์		1					
038	183P27-2	ชุดตัวเรือน		1					
C10	263005-3	สลักยาง 6		2					
C20	252126-6	น็อตล็อคหกเหลียม M4-7		2					
038		INC. 2							
039	424517-3	กันกระแทก		1					
041	857A26-7	ป้ายฉลากหมายเลขประจำเครื่อง DTW300		1					
A01	266622-8	สกรูหัวร่มแฉก M4X12		1					
A02	346317-0	ขอเกี่ยว		1					
A03	821550-0	เคสพลาสติกคอนเนคเตอร์ (รุ่น 2)		1					
C10	453974-8	สลักกลอน		4					
A04	835L10-8	ถาดด้านใน		1					
A05B	8013Y9-6	ฉลากติดกล่องพลาสติก DTW300RTJ		2	*				
A05C	8029V5-2	ฉลากติดกล่องพลาสติก DTW300FJX3		2	*				
A05-1B	8042J7-8	ฉลากติดกล่องพลาสติก DTW300RTJ	O	2					
A05-1C	8042K2-5	ฉลากติดกล่องพลาสติก DTW300FJX3	O	2					
A06B	8013Y8-8	ป้ายฉลากระบุข้อมูล DTW300RTJ		1					
A06C	8029V4-4	ป้ายฉลากระบุข้อมูล DTW300FJX3		1					
A07	***DC18RC	DC18RC FAST CHARGER		1					
A07		COMPO-PARTS							
A08	450128-8	ฝาครอบแบตเตอรี่		1					
A09B	199282-0	ชุดแบตเตอรี BL1850B		2					
A09C	199283-8	ชุดแบตเตอรี BL1830B		2					
A10C	B-66232	9PC IMPACT SOCKET CASE SET		1	*				
A10-1C	E-16570	IMPACT SOCKET IMPACT BLACK9PCS	O	1					
A11C	B-66248	1/2 SQ. DR. EXTENSION 150MM		1					
F02	197941-0	ชุดตัวจับเครื่องมือ (พร้อมสายคล้อง)		1					
F03	191K57-9	ชุดทีแขวนเครื่องมือ		1					